STEINEL Vertrieb GmbH
Dieselstraße 80-84
33442 Herzebrock-Clarholz
Tel: +49/5245/448-188
www.steinel.de

Contact
www.steinel.de/contact

110071875 06/2019_A Technische Änderungen vorbehalten. / Subject to technical modification without notice.

STEINEL®
Intelligent technology

Information

XLED curved

DE GB FR NL IT ES PT SE DK FI NO GR TR HU CZ SK PL RO SI HR EE LT LV RU BG CN

DE	7	Textteil beachten!
GB	11	Follow written instructions!
FR	14	Suivre les instructions ci-après !
NL	17	Tekstpassage in acht nemen!
IT	20	Seguire attentamente le istruzioni
ES	23	¡Obsérvese la información textual!
PT	26	Siga as instruções escritas
SE	29	Följ den skriftliga montageinstruktionen.
DK	32	Følg de skriftlige instruktioner!
FI	35	Huomioi tekstiosa!
NO	38	Se tekstdelen!
GR	41	Τηρείτε γραπτές οδηγίες!
TR	44	Yazılı talimatlara uyunuz!
HU	47	A szöveges utasításokat tartsa meg!
CZ	50	Dodržujte písemné pokyny!
SK	53	Dodržiavajte písomné informácie!
PL	56	Postępować zgodnie z instrukcją!
RO	59	Respectați instrucțiunile următoare!
SI	62	Upoštevajte besedilo!
HR	65	Pridržavajte se uputa!
EE	68	Järgige tekstiosa!
LT	71	Atsižvelgti į rašytines instrukcijas!
LV	74	Pievērsiet uzmanību teksta daļai!
RU	77	Соблюдать текстовую инструкцию!
BG	80	Прочетете инструкциите!
CN	83	遵守文字说明要求!

3.1

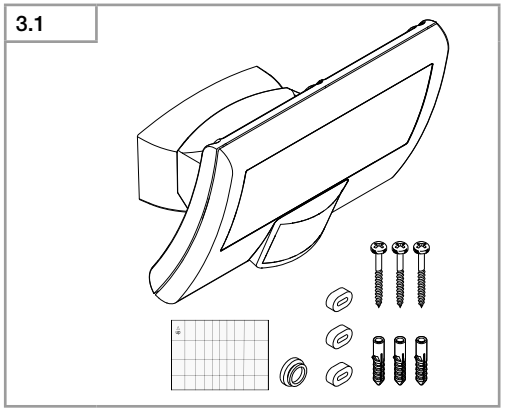

3.2

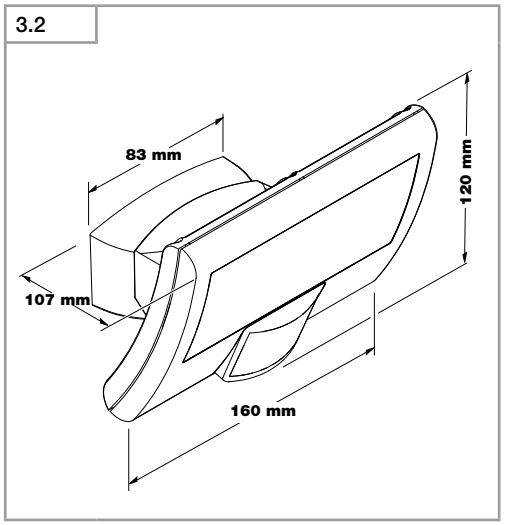

3.3

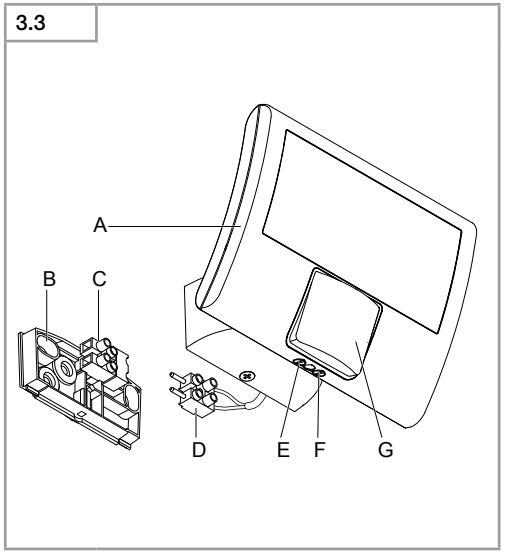

3.4

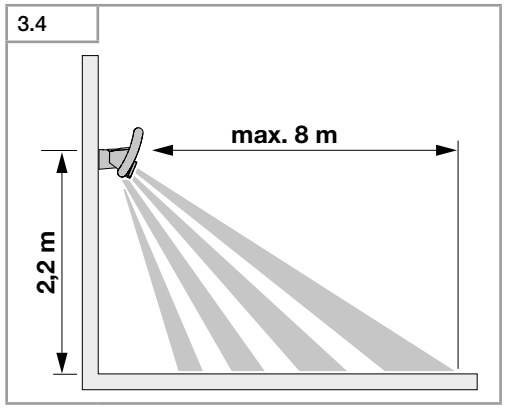

3.5

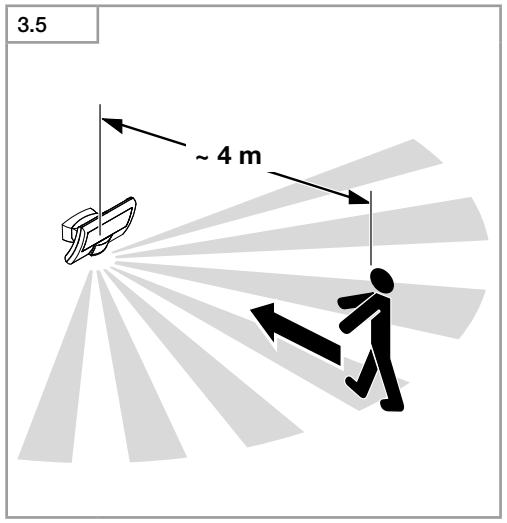

3.6

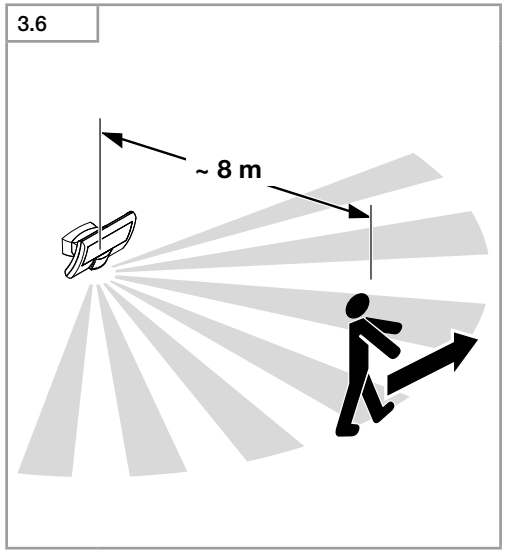

4.1

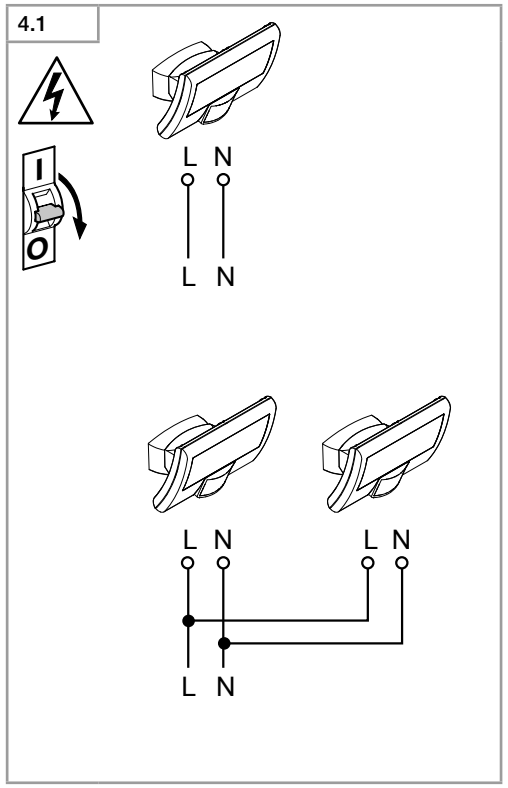

5.1

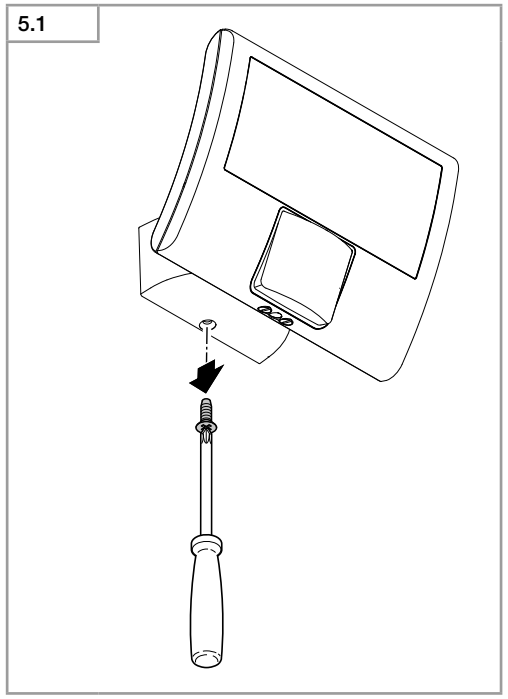

5.2

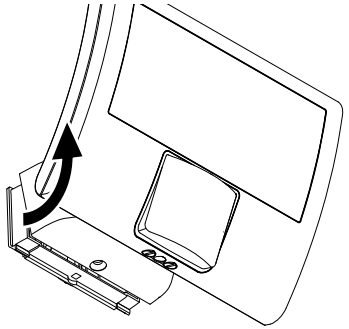

5.3

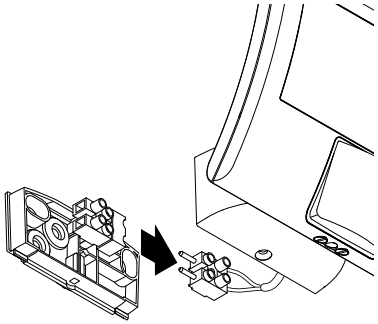

5.4

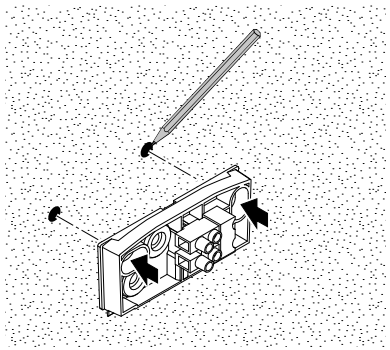

5.5

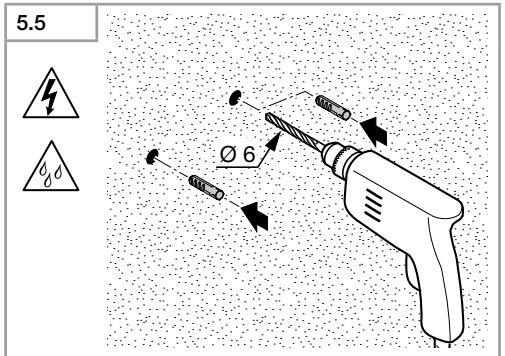

5.6

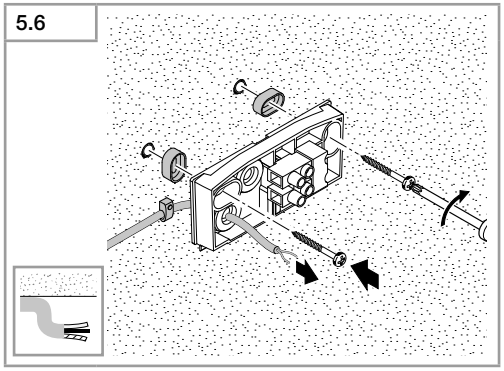

5.7

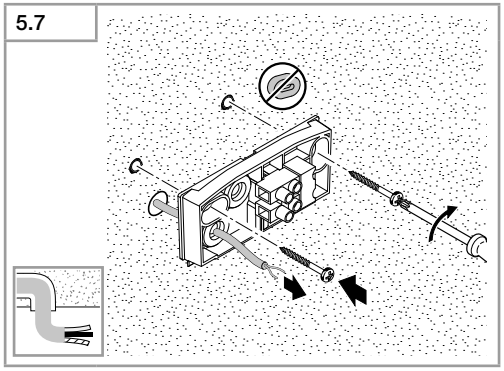

5.8

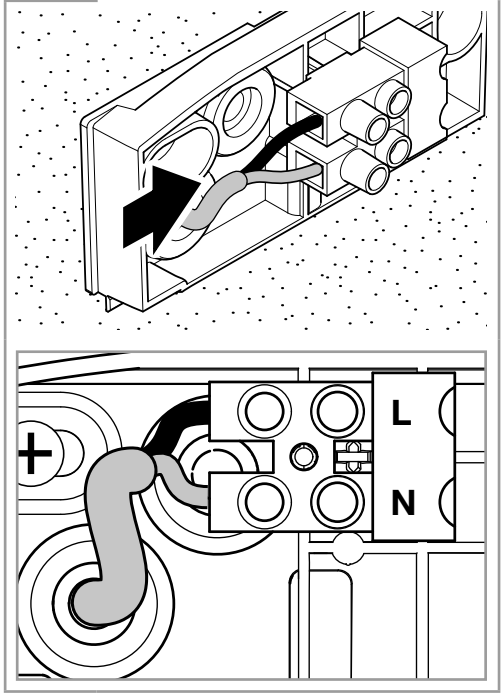

5.9

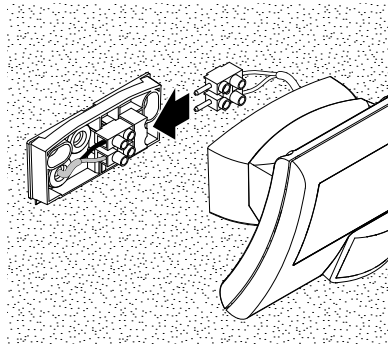

5.10

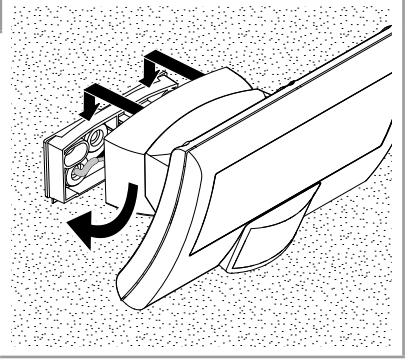

5.11

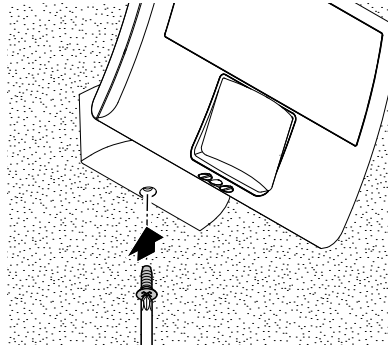

6.1

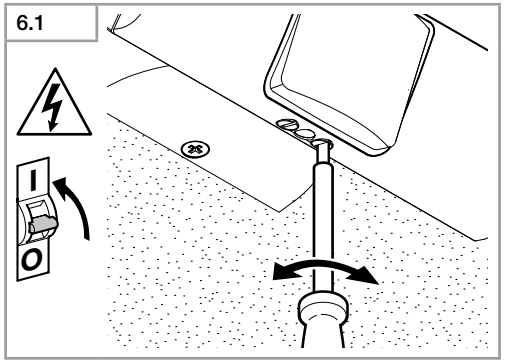

6.2

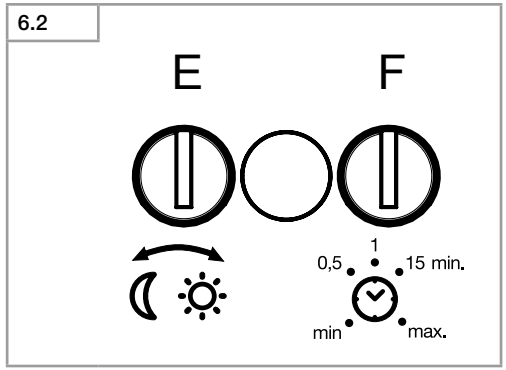

7.1

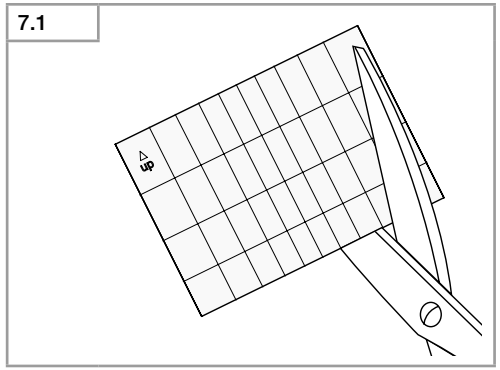

7.2

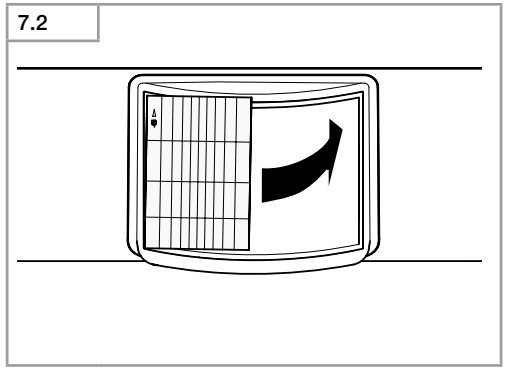

7.3

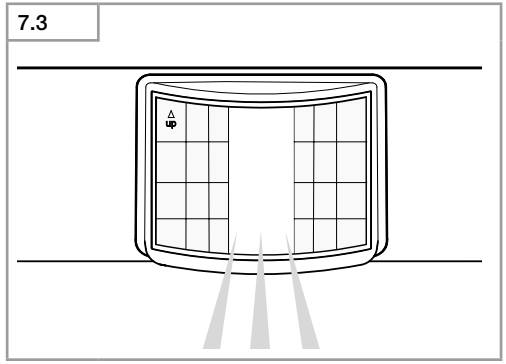

7.4

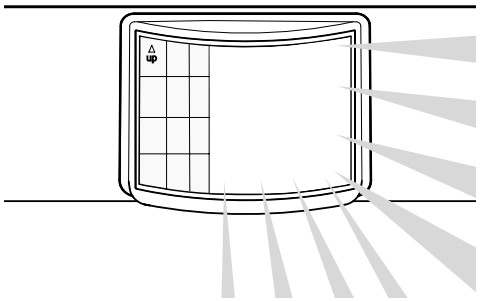

7.5

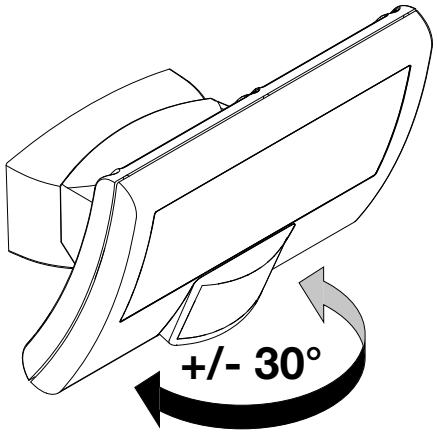

GB

1. About this document

Please read carefully and keep in a safe place.
- Under copyright. Reproduction either in whole or in part only with our consent.
- Subject to change in the interest of technical progress.

Symbols

Hazard warning!

Reference to other information in the document.

2. General safety precautions

Disconnect the power supply before attempting any work on the unit.

- Installing these units involves work on the mains voltage supply; installation must therefore be carried out professionally in accordance with the applicable national wiring regulations and electrical operating conditions (e.g.: **DE**-VDE 0100, **AT**-ÖVE/ÖNORM E 8001-1, **CH**-SEV 1000).
- The light must be positioned so that it is not expected that anybody can stare into the light for any prolonged period from a distance of less than 0.3 m.
- The floodlight enclosure heats up when the light is on. Only adjust the angle of the LED panel once it has cooled down. Do not look into the LED light at short range or for any prolonged period (> 5 min). You could damage your retina.
- Do not install the unit on (normally) flammable surfaces.

3. XLED Curved

Proper use
- Sensor-switched LED floodlight for mounting on indoor and outdoor walls

Movement activates light. With the fully swivelling panel, the floodlight can be used at home to provide perfect illumination for lighting up property, or commercially for lighting up business premises. In conjunction with the opal cover, this extremely efficient technology provides wide-area lighting.

Package contents **(Fig. 3.1)**
- Three screws
- Three wall plugs
- Three spacers
- One sealing plug
- Adhesive shroud

Product dimensions **(Fig. 3.2)**

Product components **(Fig. 3.3)**

A LED panel
B Wall mount
C Connecting terminal
D Plug-in terminal
E Twilight setting
F Time setting
G Sensor

Detection zone **(Fig. 3.4-3.6)**

4. Electrical connection

Wiring diagram **(Fig. 4.1)**

The mounting location should be at least 50 cm away from other lights because heat radiated from these may activate the system. To obtain the specified max. reach of 8 m, the sensor should be installed at a height of approx. 2.20 m. Install the unit on a firm surface to avoid unintentional triggering.

The mains supply lead is a 2 to 3-core cable:
L = phase conductor (usually black, brown or grey)
N = neutral conductor (usually blue)
PE = protective-earth conductor (green/yellow)

Important:
If you are in any doubt, identify the conductors using a voltage tester; then disconnect from the power supply again. Connect the phase conductor **(L)** and neutral conductor **(N)** to the plug-in terminal. The protective earth conductor may be sealed off with insulation tape and placed next to the connected conductors.

Important:
Incorrectly wired connections will produce a short circuit later on in the product or your fuse box. In this case, you must identify the individual cables and re-connect them. A suitable power switch for switching the light ON and OFF can be installed in the mains supply lead.

Note:
The light source in this light cannot be replaced. If the light source needs to be replaced (e.g. at the end of its service life), the complete light must be replaced.

5. Mounting

- Check all components for damage.
- Do not use the product if it is damaged.
- Select an appropriate mounting location, taking the reach and motion detection into consideration.

The most reliable way to detect movement is given by mounting the light to point across the direction in which people walk and by making sure no obstacles (e.g. trees, walls etc.) interrupt the line of sensor vision.

Mounting procedure

- Switch OFF power supply. **(Fig. 4.1)**
- Unscrew locking screw. **(Fig. 5.1)**
- Detach enclosure from wall mount. **(Fig. 5.2)**
- Detach plug-in terminal from wall mount. **(Fig. 5.3)**
- Mark drill holes. **(Fig. 5.4)**
- Drill holes and fit wall plugs. **(Fig. 5.5)**
- Surface-mounted installation with spacers **(Fig. 5.6)**
- Concealed mounting **(Fig. 5.7)**
- Connect conductors. **(Fig. 5.8)**
- Connect plug-in terminal. **(Fig. 5.9)**
- Fit enclosure onto wall mount. **(Fig. 5.10)**
- Screw in locking screw. **(Fig. 5.11)**
- Switch ON power supply. **(Fig. 6.1)**
- Make settings ➜ **"6. Function"**

6. Function

Factory settings:

– **Twilight setting 1000 lux**
– **Time setting 2 seconds**

Twilight setting (Fig. 6.2 E)
infinitely variable
Control dial set to ☾ = twilight operation, approx. 2 lux
Control dial set to ☼ = daylight operation, approx. 1000 lux

Note:
To adjust the detection zone in daylight, the control dial must be set to ☼ = daylight operation.

Time setting (Fig. 6.2 F)
Control dial set to max = longest time, approx. 70 min
Control dial set to min = shortest time, approx. 2 seconds

Note:
When setting the detection zone, we recommend selecting the shortest time.

7. Reach setting/adjustment

The detection zone can be optimised to suit requirements.

Adhesive shroud (Fig. 7.1)
The film shroud can be used for masking out any number of lens segments to limit reach as required. Inadvertent triggering is ruled out or the sensor can be targeted to watch over danger spots. **(Fig. 7.2-7.4)**

Floodlight adjustment range **(Fig. 7.5)**

8. Maintenance and care

The product requires no maintenance.
The floodlight can be cleaned with a damp cloth (without detergents) if dirty.

9. Disposal

Electrical and electronic equipment, accessories and packaging must be recycled in an environmentally compatible manner.

Do not dispose of electrical and electronic equipment as domestic waste.

EU countries only:
Under the current European Directive on Waste Electrical and Electronic Equipment and its implementation in national law, electrical and electronic equipment no longer suitable for use must be collected separately and recycled in an environmentally compatible manner.

10. Manufacturer's warranty

This Steinel product has been manufactured with utmost care, tested for proper operation and safety and then subjected to random sample inspection. Steinel guarantees that it is in perfect condition and proper working order. The warranty period is 36 months and starts on the date of sale to the consumer. We will remedy defects caused by material flaws or manufacturing faults. The warranty will be met by repair or replacement of defective parts at our own discretion. The warranty shall not cover damage to wear parts, damage or defects caused by improper treatment or maintenance. Further consequential damage to other objects shall be excluded.
Claims under the warranty will only be accepted if the unit is sent fully assembled and well-packed with a brief description of the fault, a receipt or
invoice (date of purchase and dealer's stamp) to the appropriate Service Centre.

Repair service:
If defects occur outside the warranty period or are not covered by the warranty, ask your nearest service station for the possibility of repair.

3 YEAR MANUFACTURER'S WARRANTY

11. Technical specifications

Dimensions (H × W × D)	120 × 160 × 107 mm
Power supply	220-240 V, 50/60 Hz
Power consumption • STAND-BY • Operation	 0.19 W 9 W
Light output	1125 lm
Efficiency	125 lm/W
Power factor	0.90
LED life expectancy	> 50,000 hours (L70B10 to LM80)
Lamp colour temperature	3000 K (warm white)
Colour rendering index	CRI > 80
Sensor technology	Passive infrared
Detection zone • Angle of coverage • Sensor positioning range • Max. area covered	 160° with sneak-by guard +/- 30° horizontally approx. 50 m²
Reach	8 m
Time setting	2 s - 70 min
Twilight setting	2 - 1000 lux
IP rating	IP44
Protection class	II
Temperature range	-20 - +40°C

12. Troubleshooting

Malfunction	Cause	Remedy
Sensor-switched LED floodlight without power	■ Fuse has tripped, not switched ON, break in wiring ■ Short circuit	■ Activate, change fuse, turn ON mains switch, check wiring with voltage tester ■ Check connections
Sensor-switched LED floodlight will not switch ON	■ Twilight setting in night-time mode during daytime operation ■ Mains switch OFF ■ Fuse has tripped ■ Detection zone not correctly adjusted	■ Reset ■ Switch ON ■ Activate, change fuse, check connection if necessary ■ Readjust
Sensor-switched LED floodlight will not switch OFF	■ Continued movement within the detection zone	■ Check zone and readjust if necessary or apply shroud
Sensor-switched LED floodlight keeps switching ON and OFF	■ Animals moving in detection zone	■ Tilt sensor higher or fit shrouds to target sensor; adjust detection zone or fit shrouds
Sensor-switched LED floodlight switches ON when it should not	■ Wind is moving trees and bushes in the detection zone ■ Cars in the street are detected ■ Sudden temperature changes due to weather (wind, rain, snow) or air expelled from fans, open windows. ■ Sensor-switched LED floodlight swaying (moving), resulting, for example, from gusts of wind or heavy precipitation	■ Change detection zone ■ Change detection zone ■ Adjust detection zone or install in a different place ■ Fit sensor-switched LED floodlight to a firm surface

SE

1. Om detta dokument

Läs noga igenom dokumentet och förvara det väl!
- Upphovsrättsligt skyddat. Eftertryck, även delar av texten, bara med vårt samtycke.
- Ändringar som görs pga den tekniska utvecklingen, förbehålles.

Symbolförklaring

Varning för fara!

Hänvisning till textställen i dokumentet.

2. Allmänna säkerhetsanvisningar

Bryt spänningen före alla arbeten på produkten!

- Vid installation av denna produkt handlar det om arbeten på nätspänningen och därför måste arbetet genomföras professionellt enligt respektive länders installationsföreskrifter och anslutningskrav (t.ex. **DE**-VDE 0100, **AT**-ÖVE/ÖNORM E 8001-1, **CH**-SEV 1000).
- Lampan bör placeras så, att det inte blir möjligt att se in i lampan under en längre tid på ett kortare avstånd än 0,3 m.
- Strålkastarens huvud blir hett under driften. Rikta in LED-panelen sedan den svalnat. Utsätt dig inte för LED-lampans sken på alltför nära håll eller under en längre tid (> 5 min.). Det kan leda till skador på näthinnan.
- Montera inte strålkastaren på lättantändliga underlag.

3. XLED Curved

Användning
- Sensor LED-strålkastare för montering på vägg både utom- och inomhus

Ljuset tänds vid rörelse. Med den svängbara LED-panelen är strålkastaren perfekt för såväl privatbostaden och tomten som för företagsområdet. Den effektiva LED teknologin ger i kombination med den opala skivan ett bredstrålande ljus.

Innehåll **(bild 3.1)**
- tre skruvar
- tre pluggar
- tre distanser
- en packning
- täckfolie

Produktmått **(bild 3.2)**

Översikt över enheter **(bild 3.3)**

A LED-panel
B Väggfäste
C Anslutningsplint
D Inkopplingsplint
E Skymningsinställning
F Efterlystid
G Sensor

Bevakningsområde **(bild 3.4-3.6)**

4. Elektrisk anslutning

Kopplingsschema **(bild 4.1)**

Platsen för montaget bör befinna sig minst 50 cm från nästa armatur, eftersom värmen från lampan kan era sensorn. För att uppnå den angivna räckvidden på max. 8 m, bör montagehöjden vara ca 2,20 m. Montera strålkastaren på ett fast underlag för att undvika feldetektering.

Anslutningsledningen består av en 2- eller 3-ledare:

L = Fas (oftast svart, brun eller grå)
N = Neutralledare (oftast blå)
PE = Skyddsledare (grön/gul)

Viktigt:
Vid osäkerhet, måste kabeln identifieras med en spänningsprovare; gör den därefter spänningsfri igen. Fas (**L**) och neutralledare (**N**) monteras på plinten. Skyddsledaren kan säkras med isoleringsband och "parkeras".

Viktigt:
En förväxling av anslutningarna leder till kortslutning i armaturen eller i säkringsskåpet. I ett sådant fall måste de enskilda kablarna identifieras och monteras på nytt. I nätanslutningens matarledning kan en passande nätbrytare för till- och frånkoppling monteras.

Anmärkning:
Ljuskällan till denna armatur kan inte bytas ut. Om ljuskällan ändå måste bytas ut (t.ex. när den är uttjänt), så måste hela armaturen bytas ut.

5. Montage

- Kontrollera samtliga delar med avseende på skador.
- Är produkten skadad får den inte tas i bruk.
- Välj en lämplig montageplats med hänsyn till räckvidd och rörelsedetektering.

Den säkraste rörelsebevakningen uppnås när strålkastaren monteras så att gåenderiktningen är i rät vinkel mot sensorns fält och inga hinder finns i vägen för sensorn (t.ex. träd, murar etc.).

Montageordning

- Stäng av strömförsörjningen. **(bild 4.1)**
- Lossa låsskruven **(bild 5.1)**
- Lossa armaturhuset från vägghållaren. **(bild 5.2)**
- Ta bort kopplingsplinten från vägghållaren. **(bild 5.3)**
- Markera borrhålen. **(bild 5.4)**
- Borra hål och sätt i dymlingar. **(bild 5.5)**
- Utanpåliggande montage med avståndshållare **(bild 5.6)**
- Infällt montage **(bild 5.7)**
- Anslut nätkabeln. **(bild 5.8)**
- Anslut kopplingsplinten. **(bild 5.9)**
- Sätt fast armaturhuset på väggfästet. **(bild 5.10)**
- Skruva i säkringsskruven. **(bild 5.11)**
- Slå till spänningen. **(bild 6.1)**
- Företa inställningarna ➜ **"6. Funktion"**

6. Funktion

Fabriksinställningar:

– **Skymningsinställning** **1000 lux**
– **Efterlystid** **2 sekunder**

Skymningsinställning (bild 6.2 E)
Kan ställas in steglöst
Ställskruven på ☾ = skymningsdrift ca 2 lux
Ställskruven på ☼ = dagsljusdrift ca 1000 lux

Anmärkning:
För inställning av bevakningsområdet i dagsljus ska ställskruven ställas på ☼ = dagsljusdrift.

Efterlystid (bild 6.2 F)
Ställskruv max. = längsta tid, ca 70 min.
Ställskruv min. = kortaste tid, ca 2 sekunder

Anmärkning:
Vid inställning av bevakningsområdet rekommenderas att välja den kortaste tiden.

7. Inställning/justering av räckvidden

Bevakningsområdet kan ställas in för maximalt område eller anpassas individuellt.

Täckfolie (bild 7.1)
Täckfolien är till för att täcka så många linssegment som behövs och på så vis individuellt begränsa räckvidden. Feldetekteringar undviks och önskade områden övervakas riktat. **(bild 7.2-7.4)**

Lamphuvudets svängområde **(bild 7.5)**

8. Underhåll och skötsel

Produkten är underhållsfri.
Strålkastaren kan rengöras med en fuktig trasa (utan rengöringsmedel) när den är smutsig.

9. Avfallshantering

Elapparater, tillbehör och förpackning måste lämnas in till miljövänlig återvinning.

Kasta inte elapparater i hushållssoporna!

Gäller endast EU-länder:
Enligt det gällande europeiska direktivet om uttjänta elektriska och elektroniska apparater och dess omsättning i nationell lagstiftning, måste uttjänta elapparater lämnas in till miljövänlig återvinning.

10. Tillverkargaranti

Denna Steinel-produkt är tillverkad med största noggrannhet. Den är funktions- och säkerhetstestad enligt gällande föreskrifter och har därefter genomgått en stickprovskontroll. Steinel garanterar felfritt tillstånd och felfri funktion. Garantin gäller i 36 månader från inköpsdagen. Vi åtgärdar bristfälligheter orsakade av material- eller tillverkningsfel. Garantin uppfylls genom reparation eller utbyte av bristfälliga delar efter vårt val. Garantin omfattar inte slitage och skador orsakade av felaktigt hanterande eller bristande underhåll och skötsel av produkten. Följdskador på främmande föremål ersätts ej.
Garantin gäller endast då produkten, som inte får vara demonterad, sändes väl förpackad med kort beskrivning av felet och fakturakopia eller kvitto (inköpsdatum och stämpel) till vår representant eller lämnas till inköpsstället.

Reparationsservice:
Kontakta nästa serviceställe för reparationer efter garantitidens utgång eller vid bristfälligheter som inte omfattas av garantin.

3 ÅRS TILLVERKAR GARANTI

11. Tekniska data

Mått (H x B x D)	120 × 160 × 107 mm
Spänning	220-240 V, 50/60 Hz
Systemeffekt • stand by • drift	 0,19 W 9 W
Ljusflöde	1125 lm
Ljusutbyte	125 lm/W
Effektfaktor	0,90
Livslängd LED	> 50 000 timmar (L70B10 enligt LM80)
Färgtemperatur ljuskälla	3000 K (varmvit)
Färgåtergivningsindex	CRI > 80
Sensorteknik	Passiv-infraröd
Bevakningsområde • bevakningsvinkel • sensorns vridbarhet • max. bevakningsområde	 160° med underkrypskydd +/- 30° horisontellt ca 50 m²
Räckvidd	8 m
Efterlystid	2 sek. - 70 min.
Skymningsinställning	2 – 1000 lux
Skyddsklass	IP44
Isolationsklass	II
Temperaturområde	-20 - +40°C

12. Driftstörningar

Störning	Orsak	Åtgärd
Sensor-LED-strålkastaren utan spänning	■ Säkring har utlöst, inte påkopplad, strömförsörjning avbruten ■ Kortslutning	■ Slå till säkringen, byt ut, slå till spänningen; testa med spänningsprovare ■ Kontrollera anslutningarna
Sensor-LED-strålkastaren tänds inte	■ Vid dagsljusdrift, skymningsinställningen står på nattdrift ■ Nätströmbrytare FRÅN ■ Säkring har utlöst ■ Bevakningsområdet inte exakt inställt	■ Ställ in på nytt ■ tillkoppla ■ Slå till säkringen, byt ut, kontrollera evtl. anslutningen ■ Justera inställningen
Sensor-LED-strålkastaren släcks inte	■ Ständig rörelse i bevakningsområdet	■ Kontrollera området och omjustera evtl. eller använd avskärmningar
Sensor-LED-strålkastaren tänds/ släcks ständigt	■ Djur rör sig inom bevakningsområdet	■ Vrid sensorn högre upp eller täck över den målinriktat; ändra området eller täck över
Sensor-LED-strålkastaren tänds oönskat	■ Vinden får träd och buskar att röra sig inom bevakningsområdet ■ Rörelser från bilar ute på gatan ■ Plötslig temperaturförändring genom vädrets inverkan (vind, regn, snö) eller fläktutlopp, öppna fönster ■ Sensor-LED-strålkastaren svänger (rör sig) t.ex. på grund av vindbyar eller stark nederbörd	■ Ändra området ■ Ändra området ■ Ändra bevakningsområdet eller flytta sensorn ■ Montera sensor-LED-strålkastaren på ett stabilt underlag

SE

NO

1. Om dette dokumentet

Les dokumentet nøye og ta vare på det!
- Med opphavsrett. Ettertrykk, også i utdrag, kun med vår tillatelse.
- Det tas forbehold om endringer som tjener tekniske fremskritt.

Symbolforklaring

Advarsel om fare!

Henvisning til tekststeder i dokumentet.

2. Generelle sikkerhetsinstrukser

Koble fra strømtilførselen før du foretar arbeider på apparatet!

- Under installasjon av dette apparatet kommer man i kontakt med strømnettet, og arbeidet skal derfor utføres av en fagkyndig iht. gjeldende nasjonale installasjonsforskrifter og tilkoblingskrav (f.eks.: **DE**-VDE 0100, **AT**-ÖVE/ÖNORM E 8001-1, **CH**-SEV 1000).
- Plasser lampen slik at det ikke er å forvente at man vil stirre inn i lampen fra en avstand på under 0,3 m over lengre tid.
- Lyskasterboksen blir svært varm under drift. Vent derfor med å justere LED-panelet til etter at det er avkjølt. Ikke se direkte på LED-lampen fra kort avstand eller over lengre tid (> 5 min.). Dette kan føre til skader på netthinnen.
- Apparatet må ikke monteres på overflater som (normalt) er lett antennelige.

3. XLED Curved

Forskriftsmessig bruk
- LED-lyskaster med sensor for montering på vegg ute og inne

Lyset tennes ved bevegelse Med panelet som kan svinges fritt, er lyskasteren perfekt for belysning av private områder som hus og hage, eller til industriell bruk som f.eks. belysning av bedriftsområder. Sammen med den opalhvite glassflaten sørger den ytterst effektive LED-teknologien for lys over et stort område.

Leveringsomfang **(ill. 3.1)**
- Tre skruer
- Tre skrueinnsatser
- Tre avstandsstykker
- En tetningsplugg
- Dekkplater til å klistre på

Produktmål **(ill. 3.2)**

Apparatoversikt **(ill. 3.3)**

A LED-panel
B Veggbrakett
C Koblingsklemme
D Innstikksklemme
E Skumringsinnstilling
F Tidsinnstilling
G Sensor

Dekningsområde **(ill. 3.4-3.6)**

4. Elektrisk tilkobling

Koblingsskjema **(ill. 4.1)**

Sensoren bør monteres minst 50 cm fra en annen lampe, ettersom varmeutstråling fra lampen kan føre til at sensorsystemet reagerer. For å oppnå angitt rekkevidde på maks. 8 m bør lyskasteren monteres i en høyde på ca. 2,20 m. Monter apparatet på et fast underlag for å unngå feilkoblinger.

Nettledningen består av en 2-3 ledet kabel:
L = fase (som regel svart, brun eller grå)
N = nulleder (som regel blå)
PE = jordleder (grønn/gul)

OBS:
I tvilstilfeller må kabelen kontrolleres med en spenningstester; deretter slås strømtilførselen av igjen. Fase **(L)** og nulleder **(N)** kobles til innstikksklemmen. Jordlederen kan sikres med isolasjonsbånd og legges ved.

OBS:
En forveksling av koblingene fører til kortslutning i apparatet eller i sikringsskapet. I så tilfelle må de enkelte kablene identifiseres og monteres på nytt. Det kan monteres en egnet bryter på nettledningen til å slå av og på.

NB:
Lyskilden i denne lampen kan ikke skiftes ut. Dersom lyskilden skal erstattes (f.eks. mot slutten av levetiden), må hele lampen skiftes ut.

5. Montering

- Kontroller alle komponenter for skader.
- Ikke ta produktet i bruk dersom det er skadet.
- Velg et egnet monteringssted og ta hensyn til rekkevidde og bevegelsesregistrering

Den sikreste bevegelsesregistreringen oppnås når apparatet monteres til siden for gangretningen og sikten ikke hindres av f.eks. mur og trær

Fremgang ved montering:
- Slå av strømtilførselen **(ill. 4.1)**
- Løsne sikringsskruen **(ill. 5.1).**
- Ta huset av veggbraketten **(ill. 5.2)**
- Ta innstikksklemmen ut av veggbraketten. **(ill. 5.3)**
- Tegn borehull **(ill. 5.4)**
- Bor hull og sett inn plugger. **(ill. 5.5)**
- Åpen ledningsføring med avstandsstykker **(fig. 5.6).**
- Skjult montering **(ill. 5.7)**
- Koble til ledningen **(ill. 5.8)**
- Sett inn innstikksklemmen **(ill. 5.9)**
- Fest huset på veggholderen **(ill. 5.10).**
- Skru inn sikringsskruen **(ill. 5.11)**
- Slå på strømforsyningen **(ill. 6.1)**
- Foreta innstillinger ➜ **«6. Funksjon»**

6. Funksjon

Fabrikkinnstillinger:
- **Skumringsinnstilling** **1000 lux**
- **Tidsinnstilling** **2 sekunder**

Skumringsinnstilling (ill. 6.2 E)
Trinnløst justerbar
Skruknappen stilt på ☾ = skumringsmodus ca. 2 lux
Skruknappen på ☼ = dagslysmodus, ca. 1000 lux

NB:
Ved innstilling av dekningsområdet ved dagslys skal skruknappen stilles på ☼ = dagslysmodus

Tidsinnstilling (ill. 6.2 F)
Skruknapp maks. = lengste tid, ca. 70 min.
Skruknapp min. = korteste tid, ca. 2 sekunder

NB:
Ved innstilling av registreringsområdet anbefales det å velge den korteste tiden.

7. Rekkeviddeinnstilling/justering

Dekningsområdet kan innstilles optimalt etter behov.

Dekkplater til å klistre på (ill. 7.1)
Dekkfolien brukes til å dekke til så mange linsesegmenter som ønsket, slik at rekkevidden kan innskrenkes individuelt. Feilkoblinger utelukkes eller fareområder overvåkes målrettet. **(ill. 7.2-7.4)**

Lyskasterhodets svingvidde **(ill. 7.5)**

8. Vedlikehold og stell

Produktet er vedlikeholdsfritt.
Skulle lyskasteren bli skitten, kan den rengjøres med en fuktig klut (uten rengjøringsmiddel).

9. Avfallsbehandling

Elektriske apparater, tilbehør og emballasje skal resirkuleres på en miljøvennlig måte.

Ikke kast elektriske apparater i husholdningsavfallet!

Gjelder kun EU-land:
I henhold til gjeldende europeiske retningslinjer for elektriske apparater og brukte elektriske apparater, og i samsvar med nasjonal lovgivning, skal elektriske apparater som ikke lenger kan benyttes, samles opp atskilt fra annet søppel og gjenvinnes på en miljøvennlig måte.

10. Produsentgaranti

Dette Steinel-produktet er fremstilt med største nøyaktighet. Det er testet mht. funksjon og sikkerhet i henhold til gjeldende forskrifter og deretter underkastet en stikkprøvekontroll. Steinel gir full garanti for feilfri kvalitet og funksjon. Garantitiden utgjør 36 måneder, regnet fra dagen apparatet ble solgt til forbrukeren. Vi utbedrer mangler som kan føres tilbake til fabrikasjonsfeil eller feil ved materialene. Garantien ytes ved reparasjon eller ved at deler med feil byttes ut. Garantien bortfaller ved skader på slitasjedeler, eller ved skader eller mangler som er oppstått som følge av ukyndig bruk eller vedlikehold. Følgeskader ved bruk (skader på andre gjenstander) dekkes ikke av garantien. Garantien ytes bare hvis hele apparatet pakkes godt inn og sendes til importøren. Legg ved en kort beskrivelse av feilen samt kvittering eller regning (kjøpsdato og forhandlers stempel).

Reparasjonsservice:
Etter garantitidens utløp, eller ved mangler som ikke dekkes av garantien, kan du spørre forhandleren om muligheter for reparasjon.

3 ÅRS PRODUSENT GARANTI

11. Tekniske spesifikasjoner

Mål (h × b × d)	120 × 160 × 107 mm
Spenning	220-240 V, 50/60 Hz
Effektopptak • STAND-BY • Drift	 0,19 W 9 W
Lyseffekt	1125 lm
Effektivitet	125 lm/W
Effektfaktor	0,90
Levetid LED	> 50 000 timer (L70B10 iht. LM80)
Fargetemperatur lyselement	3000 K (varmhvit)
Fargegjengivelsesindeks	CRI > 80
Sensorteknologi	Passiv-infrarød
Dekningsområde • Dekningsvinkel • Svingområde sensor • Maks. dekning	 160° med krypedetektor +/- 30° horisontalt ca. 50 m^2
Rekkevidde	8 m
Tidsinnstilling	2 sek. - 70 min.
Skumringsinnstilling	2 - 1000 lux
Kapslingsgrad	IP44
Kapslingsklasse	II
Temperaturområde	-20 - +40 °C

12. Driftsfeil

Feil	Årsak	Tiltak
Sensor-LED-lyskasteren har ikke spenning	■ Sikringen er gått, ikke slått på, brudd på ledningen ■ Kortslutning	■ Aktiver sikringen, sett i ny, slå på ledningsbryteren, kontroller ledningen med spenningstester ■ Kontroller koblingene
Sensor-LED-lyskasteren tennes ikke	■ Ved dagmodus; skumringsinnstilling står på nattmodus ■ Nettbryter er AV ■ Sikringen er gått ■ Dekningsområdet er ikke nøyaktig innstilt	■ Ny innstilling ■ Slå PÅ ■ Aktiver sikringen, sett i ny, kontroller ev. koblingene ■ Ny justering
Sensor-LED-lyskasteren slår seg ikke av	■ Permanente bevegelser i deknings-området	■ Kontroller området og juster ev. på nytt, hhv. dekk til
Sensor-LED-lyskasteren slår seg stadig PÅ/AV	■ Dyr beveger seg i dekningsområdet	■ Sving sensoren høyere eller dekk nøyaktig til, juster området eller dekk til
Sensor-LED-lyskasteren tennes når den ikke skal	■ Vind beveger trær og busker i dek-ningsområdet ■ Biler på veien registreres ■ Plutselig temperaturforandring på grunn av værforholdene (vind, regn, snø) eller luft fra ventilatorer el. åpne vinduer ■ Sensor-LED-lyskasteren svinger (beveger seg) på grunn av f.eks. vindkast eller kraftig nedbør	■ Juster området ■ Juster området ■ Endre området, flytt sensoren ■ Monter sensor-LED-lyskasteren på et fast underlag